TRANSTECNO · GENUINE · PRODUCTS

SOLAR TECNO

SOLAR TRACKER SYSTEMS

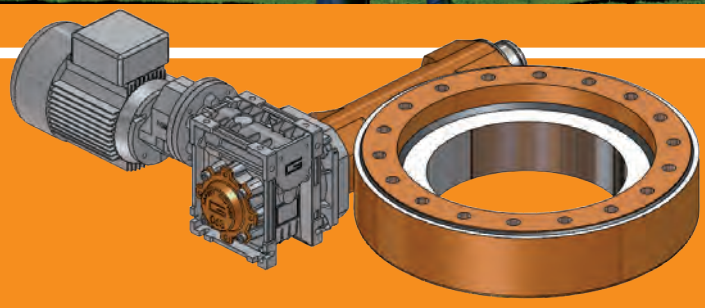

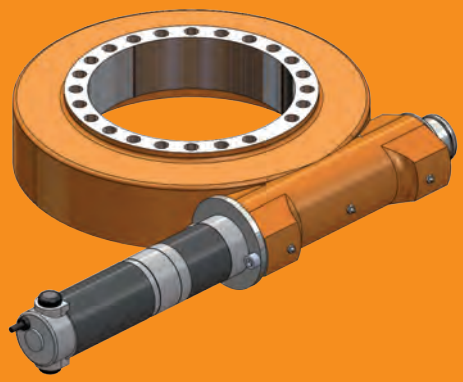

TRANSTECNO™
THE MODULAR GEARMOTOR

Indice	***Index***	**Inhaltsverzeichnis**	**Índice**	***Índice***	Pagina *Page* *Seite* Pàgina *Pagina*
Descrizione	*Description*	Beschreibung	Descripción	*Descrição*	**2**
Caratteristiche comuni	*Common Features*	*Allgemeine merkmale*	Características comunes	*Características comuns*	**2**
Dsignazione	*Classification*	*Klassifizierung*	Clasificación	*Classificação*	**2**
Inseguitori Solari	*Solar Tracker*	*Solarfolger*	Seguidores solares	*Rastreador solar*	**3**
Motorizzazioni	*Gearmotors*	*Getriebemotoren*	Motorizaciones	*Motorização*	**4**
ST3	*ST3*	*ST3*	ST3	*ST3*	**5**
ST5	*ST5*	*ST5*	ST5	*ST5*	**7**
ST7	*ST7*	*ST7*	ST7	*ST7*	**9**
ST9	*ST9*	*ST9*	ST9	*ST9*	**11**
ST12	*ST12*	*ST12*	ST12	*ST12*	**13**
ST14	*ST14*	*ST14*	ST14	*ST14*	**15**
ST17	*ST17*	*ST17*	ST17	*ST17*	**17**
ST21	*ST21*	*ST21*	ST21	*ST21*	**19**
ST25	*ST25*	*ST25*	ST25	*ST25*	**21**

Descrizione

Le ralle per inseguitori solari della gamma SolarTecno sono disponibili in 9 taglie per pannelli da 3 a 165 m^2. Tutte le ralle sono motorizzabili con motoriduttori Transtecno sia in corrente continua a bassa tensione che in corrente alternata (trifase e monofase). La carcassa chiusa, la predisposizione per montaggio encoder e la lubrificazione a grasso sono caratteristiche comuni a tutta la serie. Disponibili anche con opzione gioco zero.

Description

SolarTecno slewing drives are available in 9 sizes for solar trackers from 3 m^2 to 165 m^2. Transtecno gearmotors can be assembled on each size with AC (single phase and three phase) or DC low voltage motors. Enclosed housing, encoder ready and grease lubrication are the main features of the SolarTecno range. Slewing drives with zero backlash are available on request .

Beschreibung

SolarTecno Schwenkantriebe sind in 9 Größen für Solarfolger von 3 m^2 bis 165 m^2erhältlich. Transtecno Getriebemotoren können für jede Größe mit Wechselstrom- (einphasig oder dreiphasig) oder Gleichstromniederspannungsmotoren montiert werden.
Die Hauptmerkmale der Produkte von SolarTecno sind geschlossene Gehäuse, Kodiererbereitschaft und Fettschmierung. Schwenkantriebe ohne Spiel sind auch auf Nachfrage erhältlich.

Descripción

Las coronas de giro para seguidores solares de la gama SolarTecno están disponibles en 9 tamaños para paneles de 3 hasta 165 m^2. Todas las coronas se pueden motorizar con motorreductores Transtecno tanto de corriente continua de baja tensión como de corriente alterna (trifásica y monofásica). Las características comunes a toda la serie son: carcasa cerrada, predisposición para encoder y lubricación con grasa
Disponibles también con opción sin juego.

Designação

Os conjunto para os rastreadores solar da gama Solar Tecno estão disponíveis em 9 tamanhos de 3 a 165 m. Todos os conjuntos são motorizados com moto redutores Transtecno, seja1 em corrente continua à baixa tensão seja, em corrente alternada. (Trifase e monofase). Carcaça blindada, predisposição para a montagem de encoder;,e a lubrificação permanente são as características comuns a toda a série. Disponíveis com as opção gico zero.

Caratteristiche comuni / *Common features* / Allgemeine Merkmale / Características comunes / *Características comuns*

Caratteristiche comuni / Common features / Allgemeine Merkmale / Características comunes / Características comuns				
Velocità max in uscita **Max Output speed** ***Max. Ausgangsgeschwindigkeit*** **Velocidad máxima en salida** **Velocidade máxima de saída**	**Grado di protezione IP** **Standard IP protection** **Standard IP-Schutz** **Grado de protección IP** ***Grau de proteção IP***	**Lubrificazione** **Lubrication** **Schmierung** **Lubricación** ***Lubrificação***	**Temperatura di utilizzo** **Temperature range** ***Temperaturbereich*** **Temperatura de utilización** **Temperatura de utilização**	**Irreversibilità** ***Self locking gear*** **Selbsthemmendes Getriebe** **Irreversibilidad** **Irreversibilidade**
3 rpm	55	Grasso/Grease	-40°C / +80°C	SI / YES

Designazione / *Classification* / Klassifizierung / Clasificación / *Classificação*

Ralla / Sleewing Drive / Schwenkantrieb / Coronas de giro / Conjunto					
ST	**9**	**61**	**25**	**H**	**R**
Tipo Type Typ Tipo Tipo	Grandezza Size Größe Tamaño Tamanho	Rapporto Ratio Übersetzung Relación de reducción Redução	Diametro entrata Input Diameter Eingangsdurchmesser Diametro entrada Diâmetro de entrada	Predisposizione Encoder Encoder ready Kodiererbereit Predisposición encoder Predisposição encoder	Entrata motore Motor position Motorposition Entrada motor Entrada do motor
ST	Vedi tabelle See tables Siehe Tabellen Vease tablas *Ver tabela*	Vedi tabelle See tables Siehe Tabellen Vease tablas *Ver tabela*	**12** ST3 ST5 ST7	None ST3 ST5 ST7	**R** Motore lato destro Motor on the right side Motor auf der rechten Seite Motor lado derecho Motor lado direito
ZT			**25** ST9 ST12 ST14 ST17 ST21 ST25	**H** ST9 ST12 ST14 ST17 ST21 ST25	

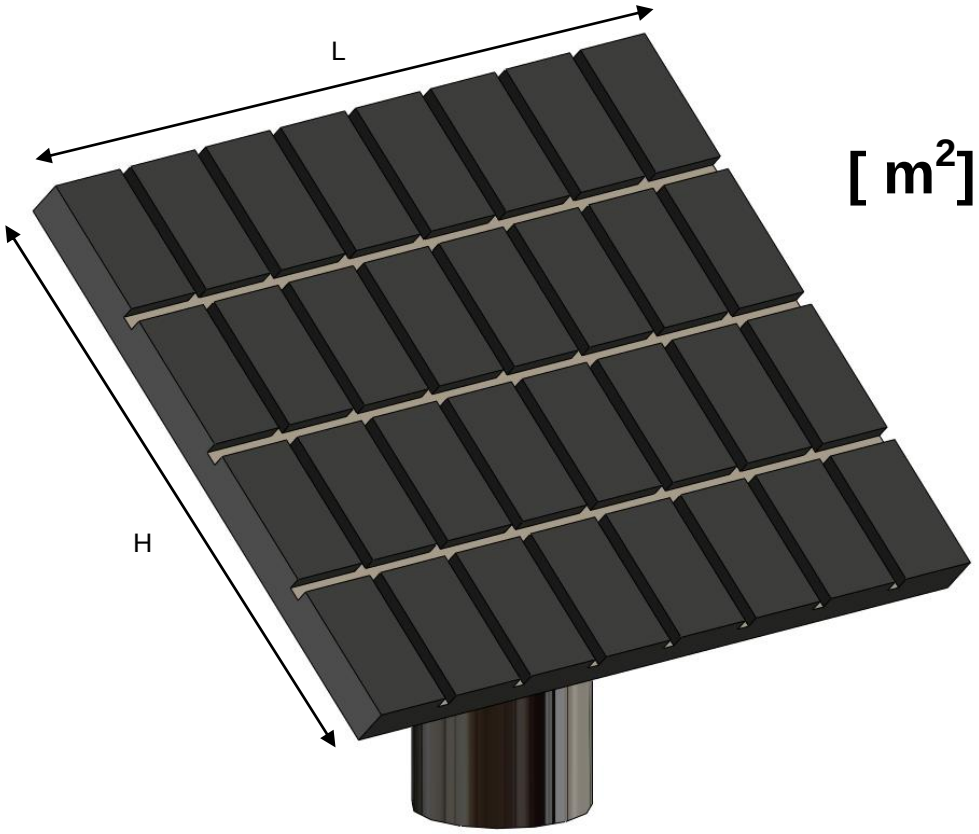

[m²]

Ralle consigliate / Suggested sleewing drive / Abmessungen Solarfolger
Coronas de giro recomendadas / Conjunto recomendado

Dimensioni pannello Solar tracker dimension Vorgeschlagener Schwenkantrieb Dimensiones panel Demissões painel [m²]	Ralla consigliata Suggested sleewing drive Abmessungen Solarfolger Coronas de giro recomendadas Conjunto recomendado
3 - 6	ST3
7 - 10	ST5
11 - 17	ST7
18 - 30	ST9
31 - 45	ST12
46 - 60	ST14
61 - 95	ST17
96 - 120	ST21
120 - 165	ST25

Nota: Prima di selezionare la ralla verificare le prestazioni indicate nella relativa sezione.
Note: *Please check performances on the datasheet before selecting a slewing drive.*
Hinweis: Überprüfen Sie vor Auswahl eines Schwenkantriebs die Leistung auf dem Datenblatt.
Nota: Antes de seleccionar la corona de giro, verificar las prestaciones indicadas en la ficha técnica
Nota: *Antes de selecionar o conjunto verificar as prestações indicada em sua relativa seção.*

_ Motoriduttori a vite senza fine in corrente continua o alternata.

_ AC and DC wormgearmotors.

_ Wechsel- und Gleichstromschneckengetriebemotoren

_ Motorreductores sinfín-corona de corriente continua o alterna

_ Moto-redutor o à cora e rosca sem-fim em corrente contínua

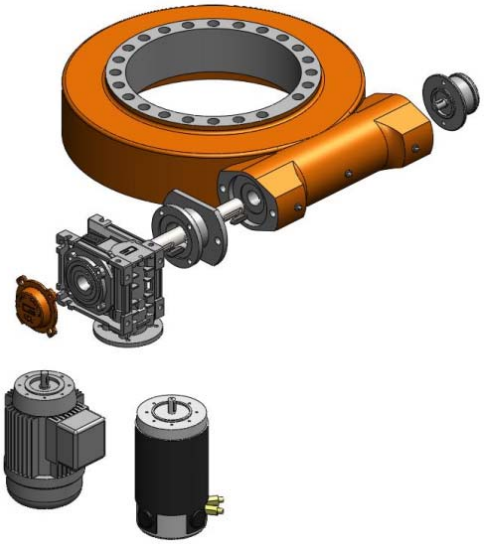

_ Motoriduttori a vite senza fine con pre-coppia in corrente continua o alternata.

_ AC and DC pre-stage gearmotors.

_ Wechsel- und Gleichstromvorstufengetriebemotoren

_Motorreductores sinfín-corona con pre-reducción de corriente continua o alterna

_ Moto-redutor à cora e rosca sem-fim com pré estagio em corrente contínua ou alternada

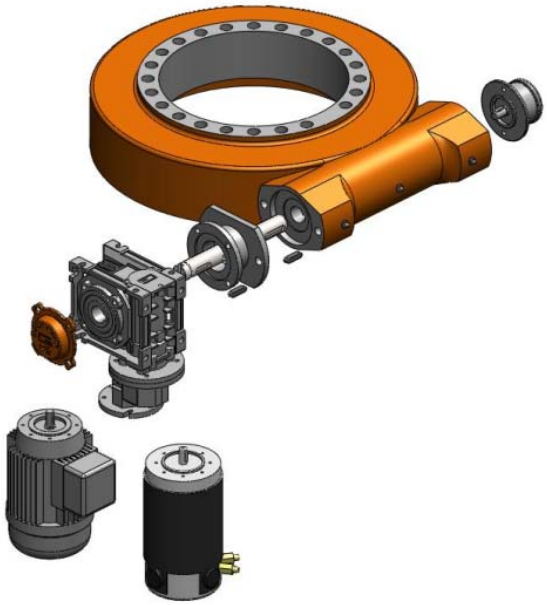

_ Motoriduttori epicicloidali in corrente continua o alternata.

_ AC and DC planetary gearmotors.

_ Wechsel- und Gleichstromplanetengetriebemotoren

_ Motorreductores planetarios de corriente continua o alterna

_ Moto-redutor epicicloidal em corrente contínua ou alternada

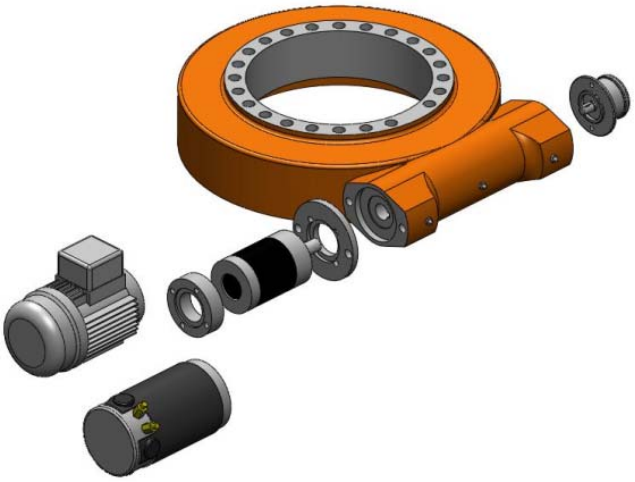

_ Per vedere tutte le motorizzazioni disponibili visitate il nostro sito:
_ *To see all gearmotors available please visit our website:*
_ *Besuchen Sie unsere Webseite für eine Übersicht aller verfügbaren Getriebemotoren:*
_ Para ver todas las motorizaciones posibles visiten nuestra página web:
_ Para visualizar todas motorizações disponíveis visitar o nosso site:

http://www.transtecno.com/en/products/stock/

Prestazioni *Performance* **Leistung** **Prestaciones** ***Prestações***

ST3 - 62 - 12R

Modello standard *Standard version* *Standard version* **Modelo estándar** ***Modelo standard***

Prestazioni / *Performance* / *Leistung* / Prestaciones / *Prestações*									
Rapporto *Ratio* Übersetzung Relación de reducción *Redução*	Coppia nominale *Nominal Torque* Nenndreh moment Par nominal *Torque nominal*	Coppia massima *Max Torque* Max. Drehmoment Par máximo *Torque máximo*	Coppia di stallo *Holding Torque* Haltemoment Par de mantenimiento *Torque de inclinação*	Momento ribaltante max *Max tilting moment* Max. Kippmoment Par de vuelco máximo *Pico de torque*	Carico assiale dinamico max *Max dynamic axial load* Max. dynamische Achsiallast Carga axial dinámica máxima *Carga axial dinâmica máxima*	Carico radiale dinamico max *Max dynamic radial load* Max. dynamische Radiallast Carga radial dinámica máxima *Carga radial dinâmica máxima*	Carico assiale statico *Static axial load* Statische Achsiallast Carga axial estática *Carga axial estatica*	Carico radiale statico *Static radial load* Staitsche Radiallast Carga radial estática *Carga radial estatica*	Rendimento *Efficiency* Wirkungsgrad Rendimiento *Rendimento*
62	400 Nm	600 Nm	2,0 kN	1,1 kNm	9,6 kN	8,4 kN	29,4 kN	16,6 kN	30%

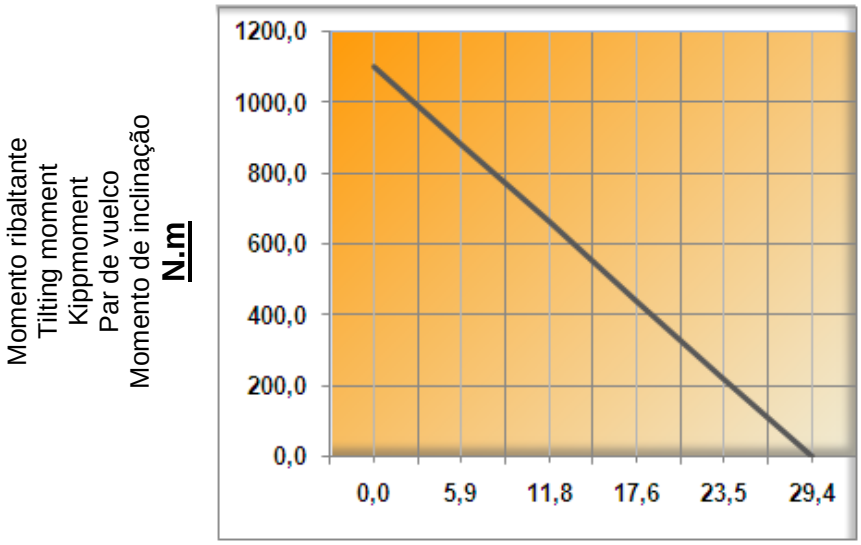

Carico assiale statico / Static axial Load / Statische Achsiallast
Carga axial estática / Carga axial estatica

Curva del momento ribaltante *Tilting moment chart* Diagramm Kippmoment Curva del par de vuelco *Curva do momento de inclinação*
Assicurarsi di rimanere al di sotto della curva
Please be sure to remain under this curve
Achten Sie darauf, unterhalb dieser Kurve zu bleiben
Asegurarse de estar bajo esta curva
Assegurar-se de restar abaixo da curva

Versione opzionale *Option version* **Optionale Version** **Versiones opcionales** ***Versões opcionais***

ZT3 - 62 - 12R

Gioco zero *Zero backlash* **Kein Spiel** **Sin juego** ***Gioco Zero***

Prestazioni / Performance / Leistung / Prestaciones / Prestações					
Coppia nominale	*Nominal Torque*	Nenndrehmoment	Par nominal	*Torque nominal*	160 Nm
Coppia Massima	*Max Torque*	Max. Drehmoment	Par máximo	*Torque máximo*	320 Nm

ST3 - 62 - 12R / ZT3 - 62 - 12R

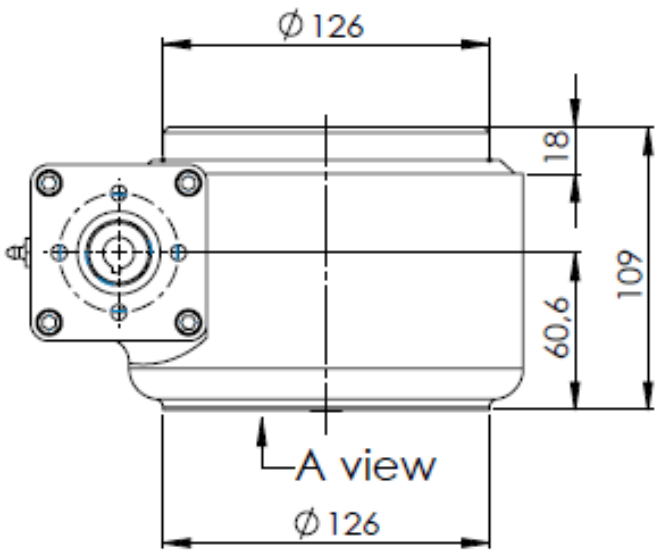

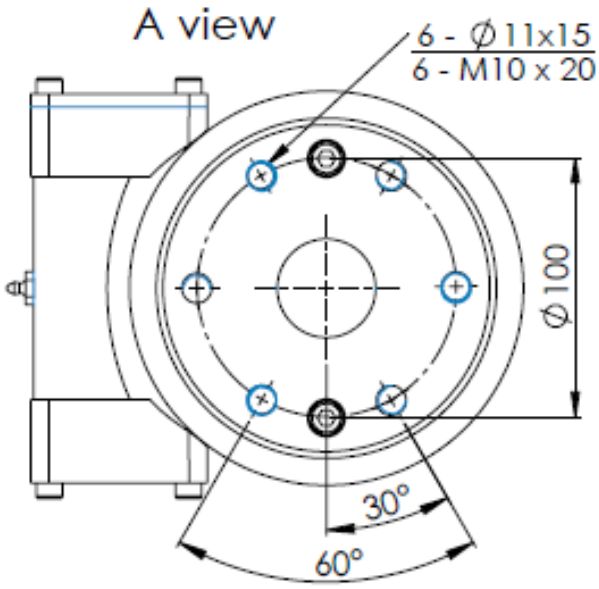

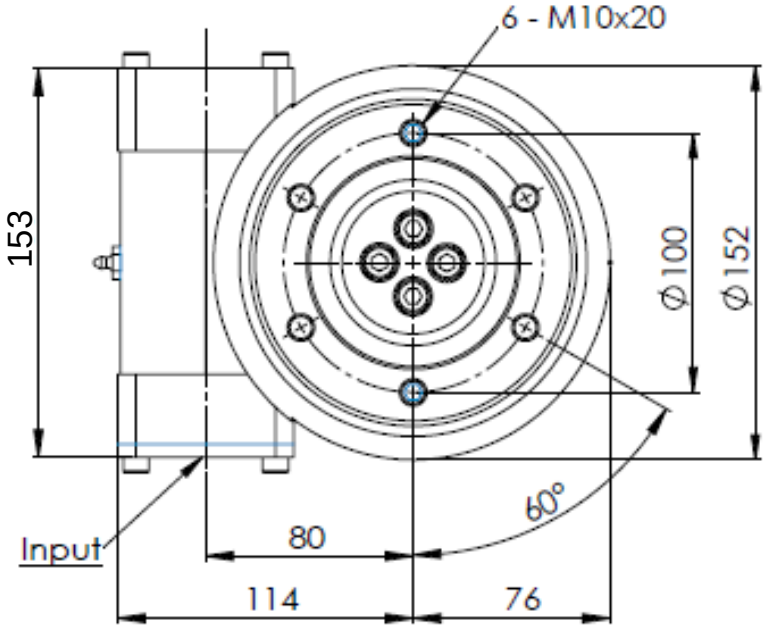

12 kg

Input dimensions

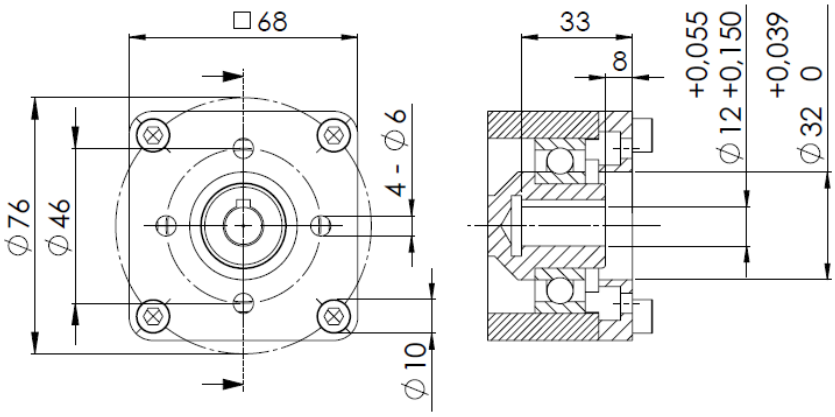

Prestazioni *Performance* **Leistung** **Prestaciones** ***Prestações***

ST5 - 62 - 12R

Modello standard *Standard version* *Standard version* **Modelo estándar** ***Modelo standard***

Prestazioni / *Performance* / *Leistung* / Prestaciones / *Prestações*									
Rapporto *Ratio* Übersetzung Relación de reducción *Redução*	Coppia nominale *Nominal Torque* Nenndreh moment Par nominal *Torque nominal*	Coppia massima *Max Torque* Max. Drehmoment Par máximo *Torque máximo*	Coppia di stallo *Holding Torque* Haltemoment Par de mantenimiento *Torque de inclinação*	Momento ribaltante max *Max tilting moment* Max. Kippmoment Par de vuelco máximo *Pico de torque*	Carico assiale dinamico max *Max dynamic axial load* Max. dynamische Achsiallast Carga axial dinámica máxima *Carga axial dinâmica máxima*	Carico radiale dinamico max *Max dynamic radial load* Max. dynamische Radiallast Carga radial dinámica máxima *Carga radial dinâmica máxima*	Carico assiale statico *Static axial load* Statische Achsiallast Carga axial estática *Carga axial estatica*	Carico radiale statico *Static radial load* Staitsche Radiallast Carga radial estática *Carga radial estatica*	Rendimento *Efficiency* Wirkungsgrad Rendimiento *Rendimento*
62	600 Nm	900 Nm	5,0 kNm	1,8 kNm	13,8 kN	11,8 kN	76 kN	22,6 kN	30%

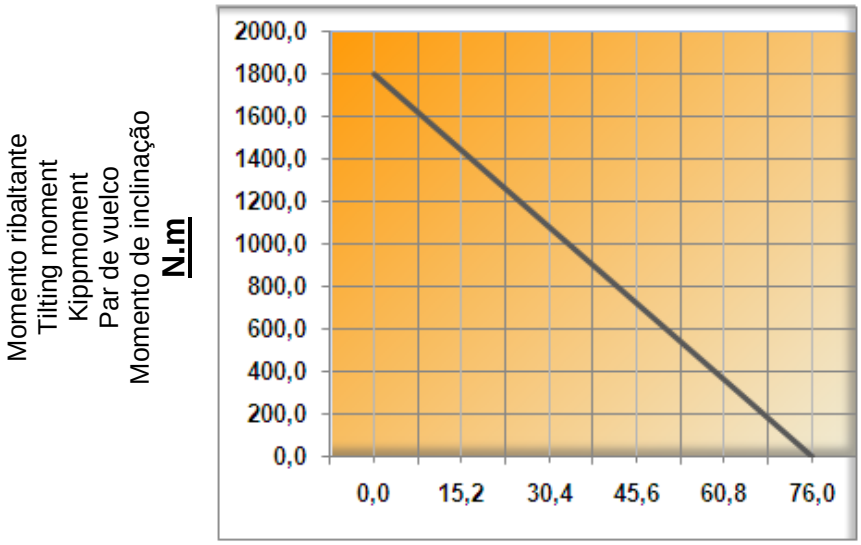

kN

Carico assiale statico / Static axial Load / Statische Achsiallast
Carga axial estática / Carga axial estatica

Curva del momento ribaltante ***Tilting moment chart*** **Diagramm Kippmoment** **Curva del par de vuelco** ***Curva do momento de inclinação***
Assicurarsi di rimanere al di sotto della curva
Please be sure to remain under this curve
Achten Sie darauf, unterhalb dieser Kurve zu bleiben
Asegurarse de estar bajo esta curva
Assegurar-se de restar abaixo da curva

Versione opzionale *Option version* **Optionale Version** **Versiones opcionales** ***Versões opcionais***

ZT5 - 62 - 12R

Gioco zero *Zero backlash* **Kein Spiel** **Sin juego** ***Gioco Zero***

Prestazioni / Performance / Leistung / Prestaciones / Prestações					
Coppia nominale	*Nominal Torque*	Nenndrehmoment	Par nominal	*Torque nominal*	240 Nm
Coppia Massima	*Max Torque*	Max. Drehmoment	Par máximo	*Torque máximo*	360 Nm

ST5 - 62 - 12R / ZT5 - 62 - 12R

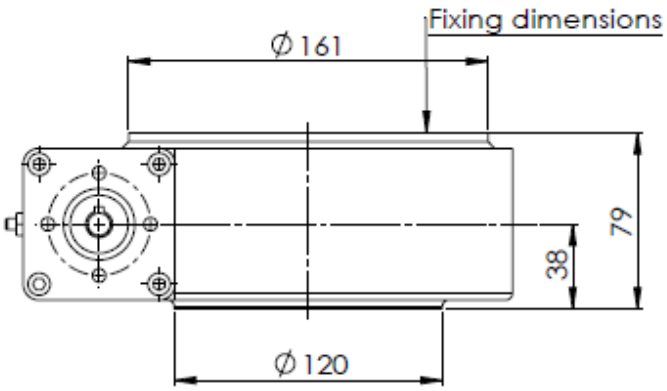

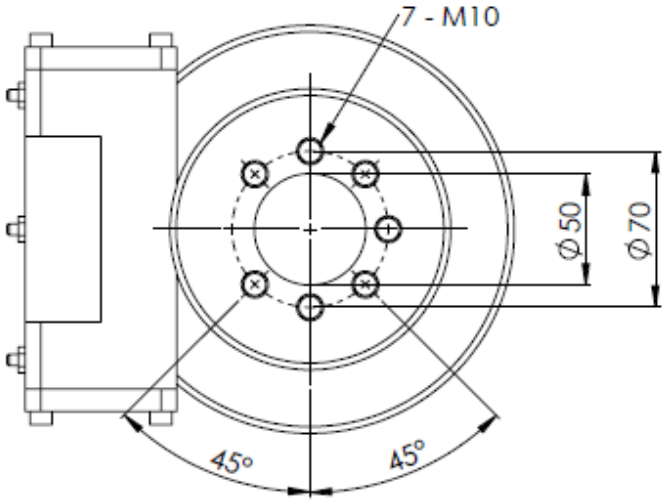

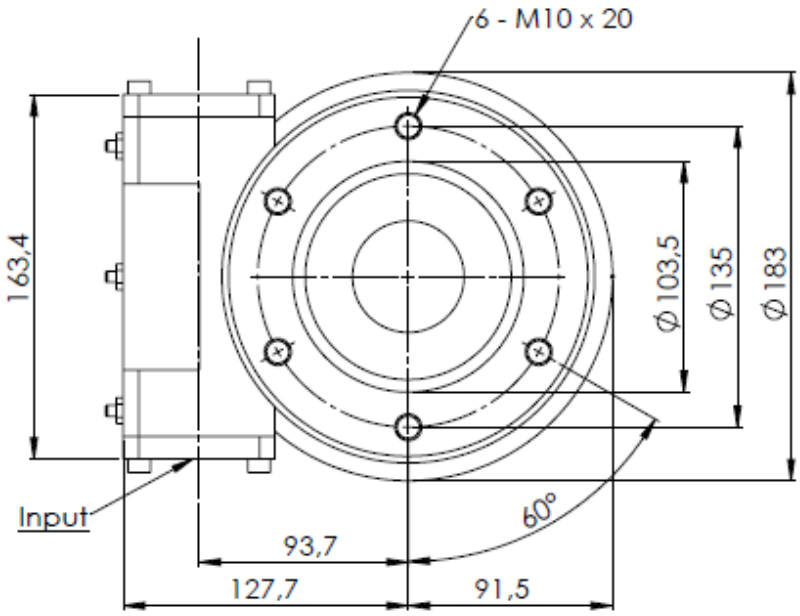

18 kg

Input dimensions

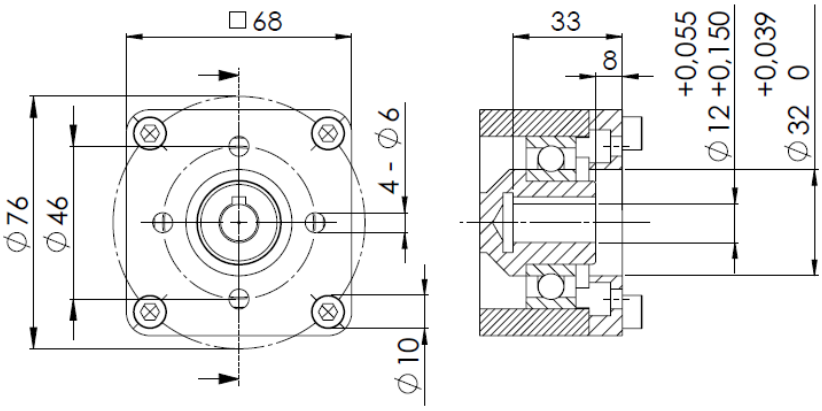

Fixing dimensions

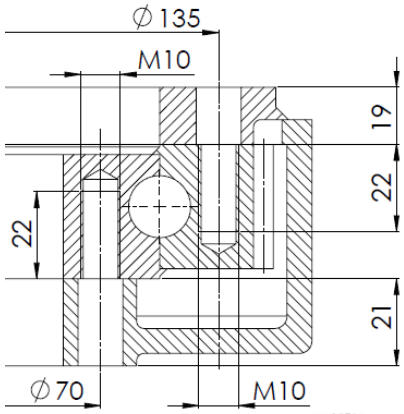

Prestazioni *Performance* **Leistung** **Prestaciones** ***Prestações***

ST7 - 73 - 12R

Modello standard *Standard version* *Standard version* **Modelo estándar** ***Modelo standard***

Prestazioni / *Performance* / *Leistung* / Prestaciones / *Prestações*									
Rapporto *Ratio* Übersetzung Relación de reducción *Redução*	Coppia nominale *Nominal Torque* Nenndreh moment Par nominal *Torque nominal*	Coppia massima *Max Torque* Max. Drehmoment Par máximo *Torque máximo*	Coppia di stallo *Holding Torque* Haltemoment Par de mantenimiento *Torque de inclinação*	Momento ribaltante max *Max tilting moment* Max. Kippmoment Par de vuelco máximo *Pico de torque*	Carico assiale dinamico max *Max dynamic axial load* Max. dynamische Achsiallast Carga axial dinámica máxima *Carga axial dinâmica máxima*	Carico radiale dinamico max *Max dynamic radial load* Max. dynamische Radiallast Carga radial dinámica máxima *Carga radial dinâmica máxima*	Carico assiale statico *Static axial load* Statische Achsiallast Carga axial estática *Carga axial estatica*	Carico radiale statico *Static radial load* Staitsche Radiallast Carga radial estática *Carga radial estatica*	Rendimento *Efficiency* Wirkungsgrad Rendimiento *Rendimento*
73	1,0 kNm	1,3 kNm	10,4 kNm	13,5 kNm	32 kN	28 kN	133,2 kN	53,8 kN	40%

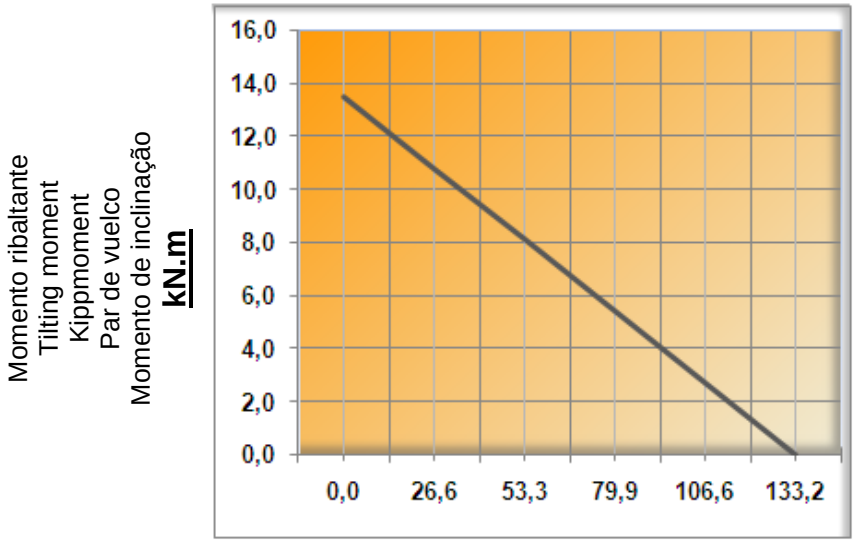

kN

Carico assiale statico / Static axial Load / Statische Achsiallast
Carga axial estática / Carga axial estatica

Curva del momento ribaltante *Tilting moment chart* Diagramm Kippmoment Curva del par de vuelco *Curva do momento de inclinação*
Assicurarsi di rimanere al di sotto della curva
Please be sure to remain under this curve
Achten Sie darauf, unterhalb dieser Kurve zu bleiben
Asegurarse de estar bajo esta curva
Assegurar-se de restar abaixo da curva

Versione opzionale *Option version* **Optionale Version** **Versiones opcionales** ***Versões opcionais***

ZT7 - 73 - 12R

Gioco zero *Zero backlash* **Kein Spiel** **Sin juego** ***Gioco Zero***

Prestazioni / Performance / Leistung / Prestaciones / Prestações					
Coppia nominale	*Nominal Torque*	Nenndrehmoment	Par nominal	*Torque nominal*	800 Nm
Coppia Massima	*Max Torque*	Max. Drehmoment	Par máximo	*Torque máximo*	1040 Nm

ST7 - 73 - 12R / ZT7 - 73 - 12R

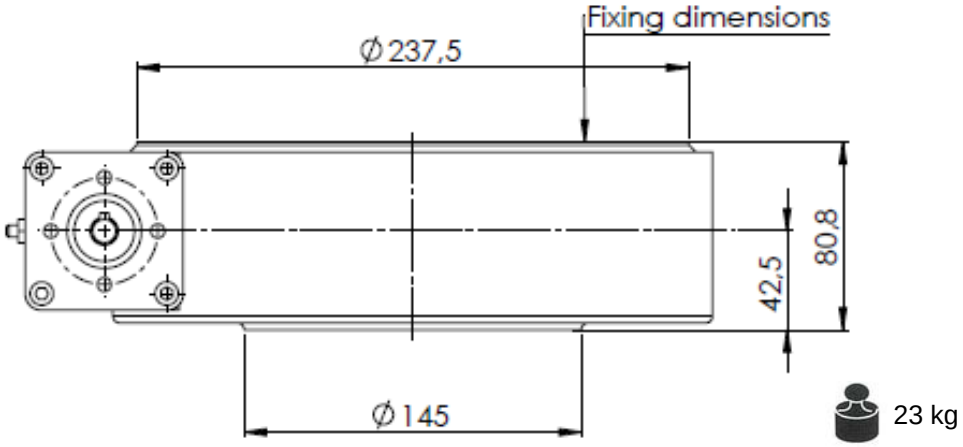

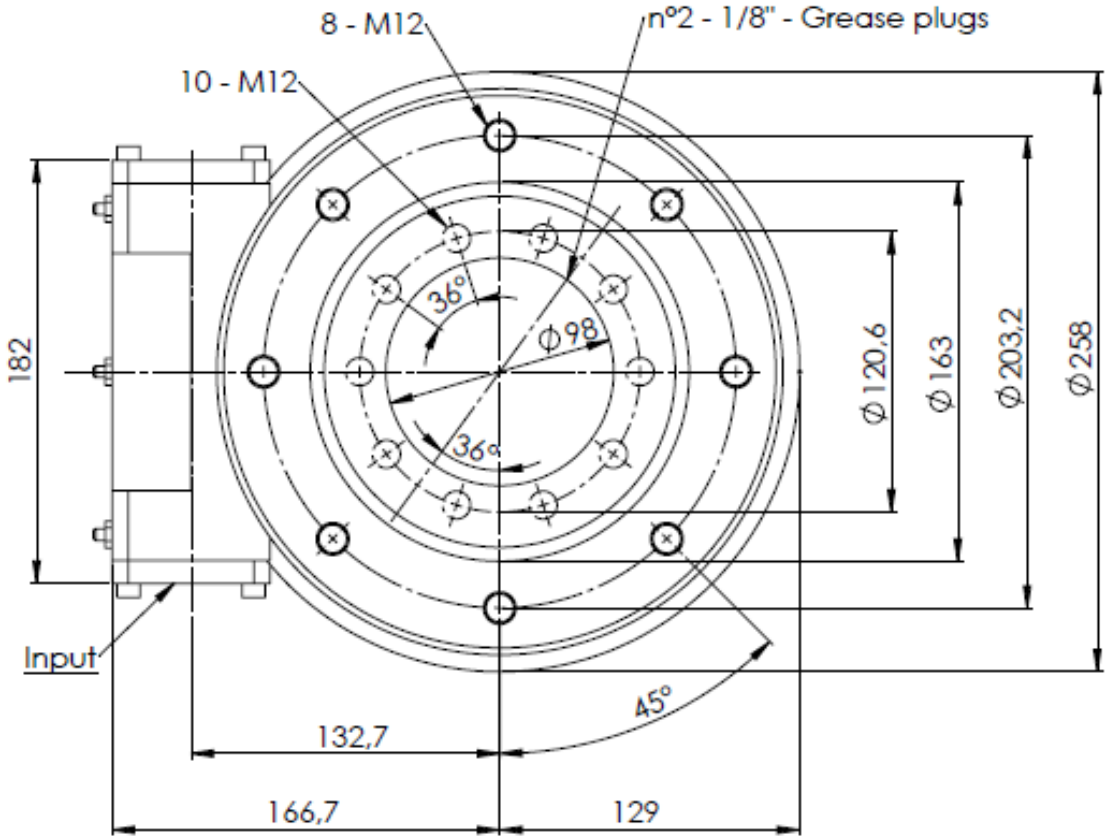

Input dimensions

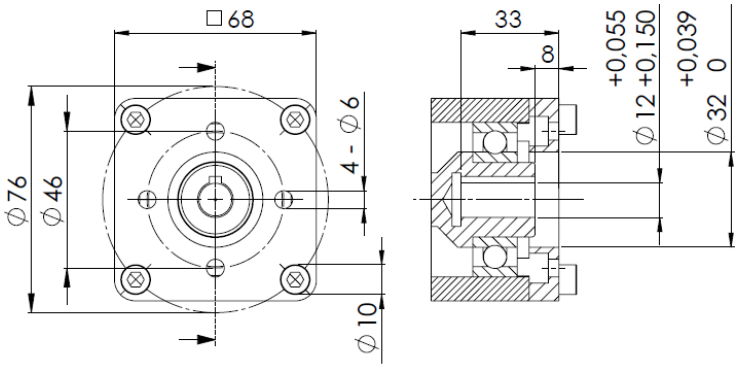

Fixing dimensions

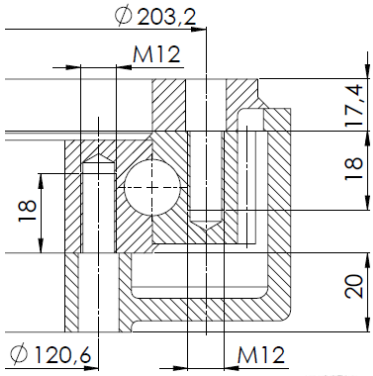

Prestazioni *Performance* **Leistung** **Prestaciones** ***Prestações***

ST9 - 61 - 25H - R

Modello standard *Standard version* *Standard version* **Modelo estándar** ***Modelo standard***

Prestazioni / *Performance* / *Leistung* / Prestaciones / *Prestações*									
Rapporto *Ratio* Übersetzung Relación de reducción *Redução*	Coppia nominale *Nominal Torque* Nenndreh moment Par nominal *Torque nominal*	Coppia massima *Max Torque* Max. Drehmoment Par máximo *Torque máximo*	Coppia di stallo *Holding Torque* Haltemoment Par de mantenimiento *Torque de inclinação*	Momento ribaltante max *Max tilting moment* Max. Kippmoment Par de vuelco máximo *Pico de torque*	Carico assiale dinamico max *Max dynamic axial load* Max. dynamische Achsiallast Carga axial dinámica máxima *Carga axial dinâmica máxima*	Carico radiale dinamico max *Max dynamic radial load* Max. dynamische Radiallast Carga radial dinámica máxima *Carga radial dinâmica máxima*	Carico assiale statico *Static axial load* Statische Achsiallast Carga axial estática *Carga axial estatica*	Carico radiale statico *Static radial load* Staitsche Radiallast Carga radial estática *Carga radial estatica*	Rendimento *Efficiency* Wirkungsgrad Rendimiento *Rendimento*
61	6,5 kNm	7,3 kNm	38,7 kNm	33,9 kNm	81 kN	70,9 kN	337,5 kN	135 kN	40%

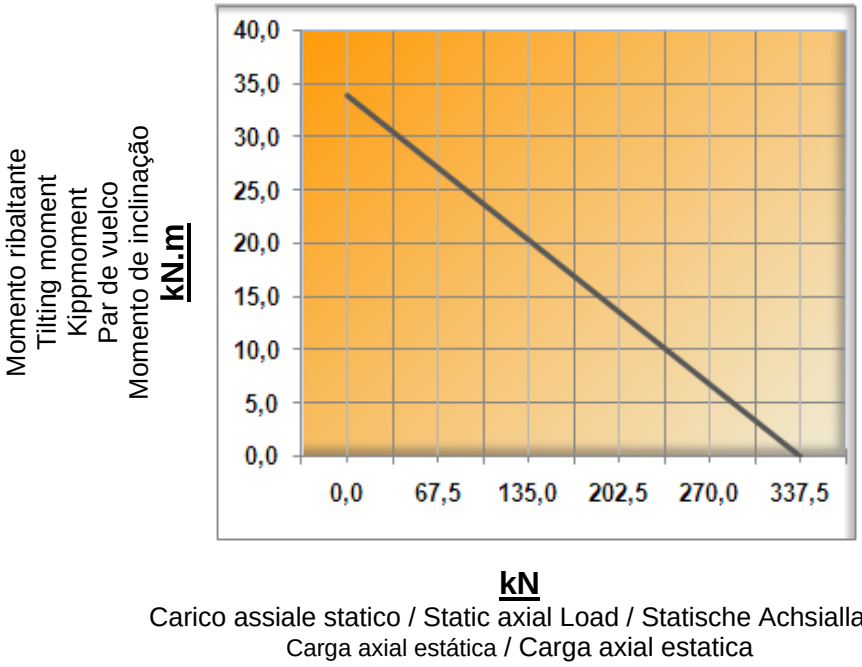

Curva del momento ribaltante *Tilting moment chart* Diagramm Kippmoment Curva del par de vuelco *Curva do momento de inclinação*
Assicurarsi di rimanere al di sotto della curva
Please be sure to remain under this curve
Achten Sie darauf, unterhalb dieser Kurve zu bleiben
Asegurarse de estar bajo esta curva
Assegurar-se de restar abaixo da curva

Versione opzionale *Option version* **Optionale Version** **Versiones opcionales** ***Versões opcionais***

ZT9 - 61 - 25H - R

Gioco zero *Zero backlash* **Kein Spiel** **Sin juego** ***Gioco Zero***

Prestazioni / Performance / Leistung / Prestaciones / Prestações					
Coppia nominale	*Nominal Torque*	Nenndrehmoment	Par nominal	*Torque nominal*	5,2 kNm
Coppia Massima	*Max Torque*	Max. Drehmoment	Par máximo	*Torque máximo*	5,84 kNm

ST9 - 61 - 25H - R / ZT9 - 61 - 25H - R

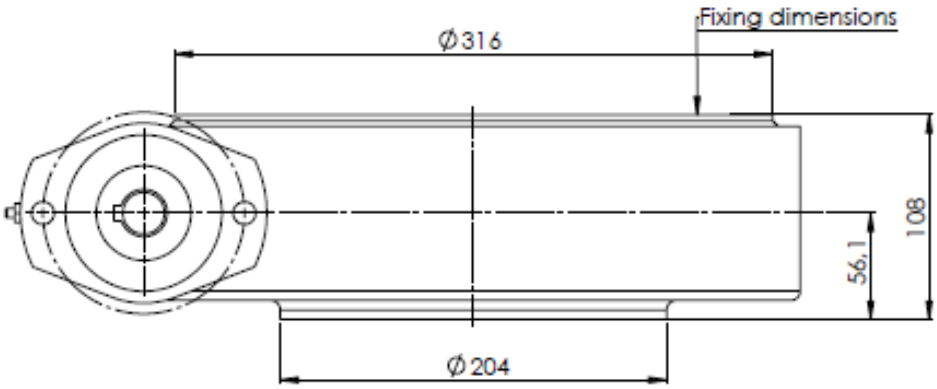

50 kg

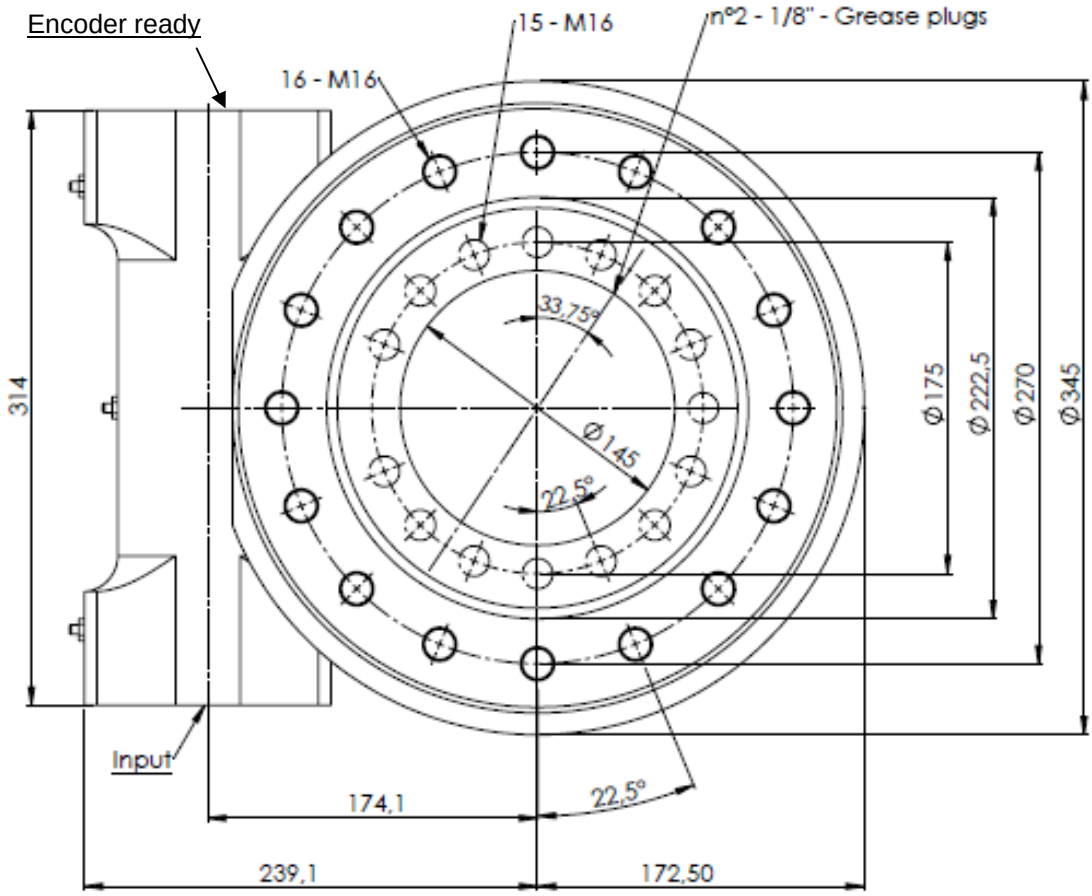

Input dimensions

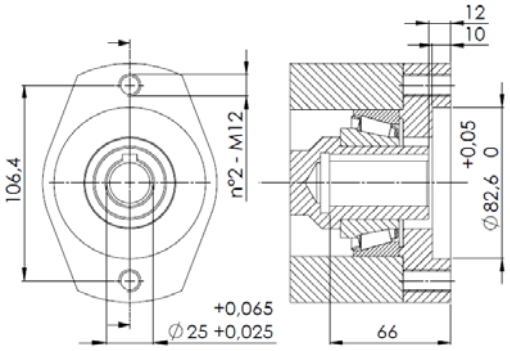

Encoder Ready

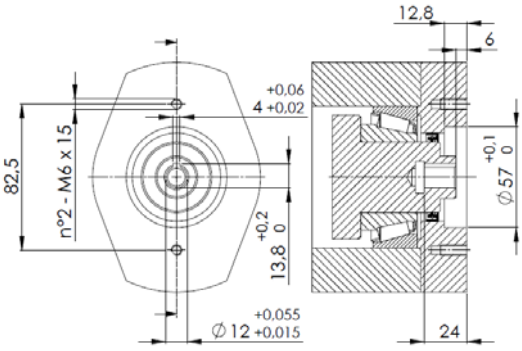

Fixing dimensions

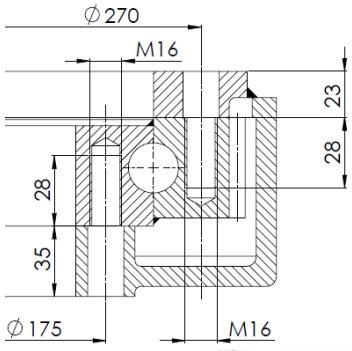

Prestazioni *Performance* **Leistung** **Prestaciones** ***Prestações***

ST12 - 78 - 25H - R

Modello standard *Standard version* *Standard version* **Modelo estándar** ***Modelo standard***

Prestazioni / *Performance* / *Leistung* / Prestaciones / *Prestações*									
Rapporto *Ratio* Übersetzung Relación de reducción *Redução*	Coppia nominale *Nominal Torque* Nenndreh moment Par nominal *Torque nominal*	Coppia massima *Max Torque* Max. Drehmoment Par máximo *Torque máximo*	Coppia di stallo *Holding Torque* Haltemoment Par de mantenimiento *Torque de inclinação*	Momento ribaltante max *Max tilting moment* Max. Kippmoment Par de vuelco máximo *Pico de torque*	Carico assiale dinamico max *Max dynamic axial load* Max. dynamische Achsiallast Carga axial dinámica máxima *Carga axial dinâmica máxima*	Carico radiale dinamico max *Max dynamic radial load* Max. dynamische Radiallast Carga radial dinámica máxima *Carga radial dinâmica máxima*	Carico assiale statico *Static axial load* Statische Achsiallast Carga axial estática *Carga axial estatica*	Carico radiale statico *Static radial load* Staitsche Radiallast Carga radial estática *Carga radial estatica*	Rendimento *Efficiency* Wirkungsgrad Rendimiento *Rendimento*
78	7,5 kNm	8,5 kNm	43 kNm	54,3 kNm	114 kN	99,8 kN	475 kN	190 kN	40%

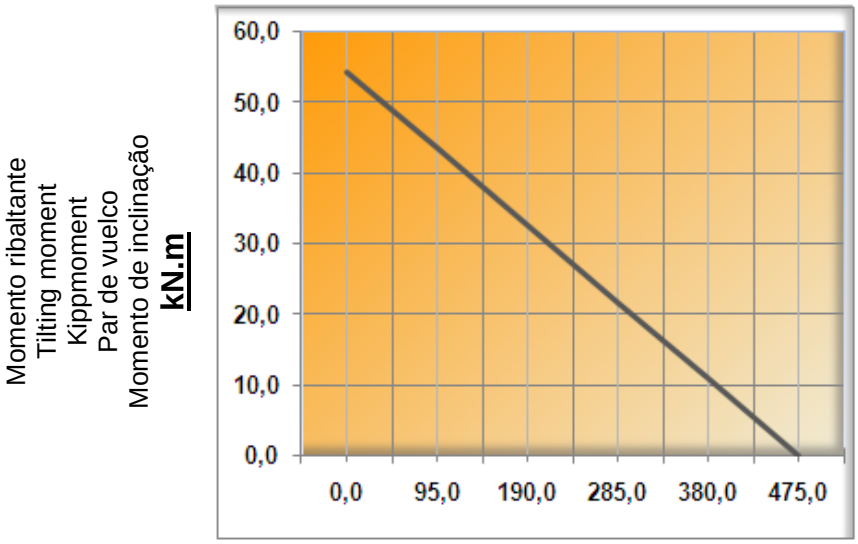

kN

Carico assiale statico / Static axial Load / Statische Achsiallast
Carga axial estática / Carga axial estatica

Curva del momento ribaltante *Tilting moment chart* Diagramm Kippmoment Curva del par de vuelco *Curva do momento de inclinação*
Assicurarsi di rimanere al di sotto della curva
Please be sure to remain under this curve
Achten Sie darauf, unterhalb dieser Kurve zu bleiben
Asegurarse de estar bajo esta curva
Assegurar-se de restar abaixo da curva

Versione opzionale *Option version* **Optionale Version** **Versiones opcionales** ***Versões opcionais***

ZT12 - 78 - 25H - R

Gioco zero *Zero backlash* **Kein Spiel** **Sin juego** ***Gioco Zero***

Prestazioni / Performance / Leistung / Prestaciones / Prestações					
Coppia nominale	*Nominal Torque*	Nenndrehmoment	Par nominal	*Torque nominal*	6,0 kNm
Coppia Massima	*Max Torque*	Max. Drehmoment	Par máximo	*Torque máximo*	6,8 kNm

ST12 - 78 - 25H - R / ZT12 - 78 - 25H - R

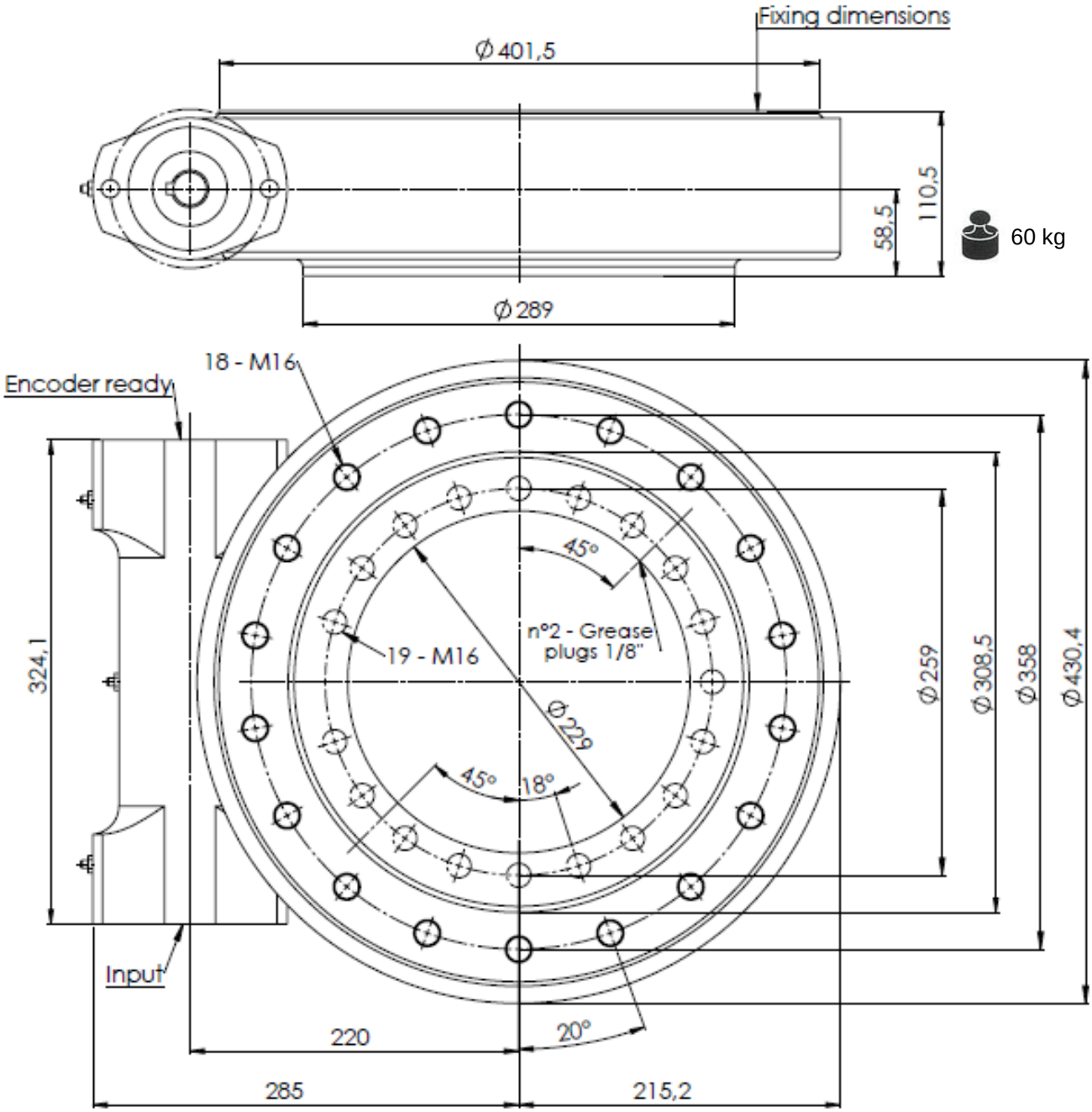

Input dimensions

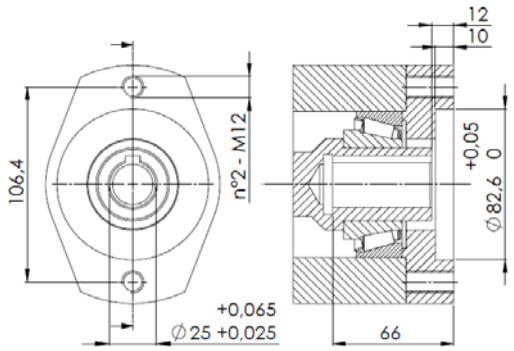

Encoder Ready

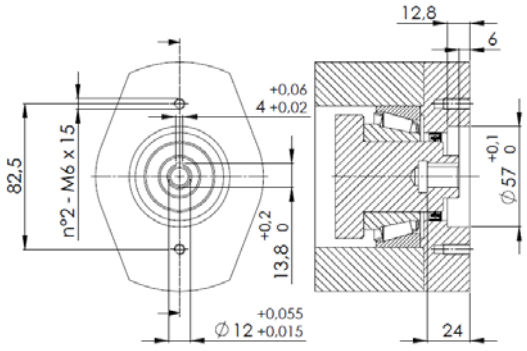

Fixing dimensions

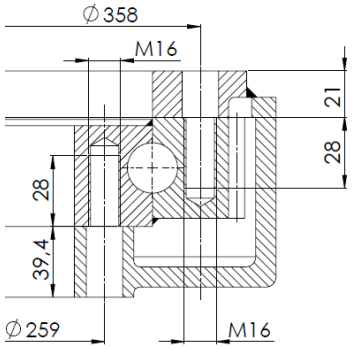

Prestazioni *Performance* **Leistung** **Prestaciones** ***Prestações***

ST14 - 85 - 25H - R

Modello standard *Standard version* *Standard version* **Modelo estándar** ***Modelo standard***

Prestazioni / *Performance* / *Leistung* / Prestaciones / *Prestações*									
Rapporto *Ratio* Übersetzung Relación de reducción *Redução*	Coppia nominale *Nominal Torque* Nenndreh moment Par nominal *Torque nominal*	Coppia massima *Max Torque* Max. Drehmoment Par máximo *Torque máximo*	Coppia di stallo *Holding Torque* Haltemoment Par de mantenimiento *Torque de inclinação*	Momento ribaltante max *Max tilting moment* Max. Kippmoment Par de vuelco máximo *Pico de torque*	Carico assiale dinamico max *Max dynamic axial load* Max. dynamische Achsiallast Carga axial dinámica máxima *Carga axial dinâmica máxima*	Carico radiale dinamico max *Max dynamic radial load* Max. dynamische Radiallast Carga radial dinámica máxima *Carga radial dinâmica máxima*	Carico assiale statico *Static axial load* Statische Achsiallast Carga axial estática *Carga axial estatica*	Carico radiale statico *Static radial load* Staitsche Radiallast Carga radial estática *Carga radial estatica*	Rendimento *Efficiency* Wirkungsgrad Rendimiento *Rendimento*
85	8,0 kNm	10,0 kNm	48 kNm	67,8 kNm	133,2 kN	116,6 kN	555 kN	222 kN	40%

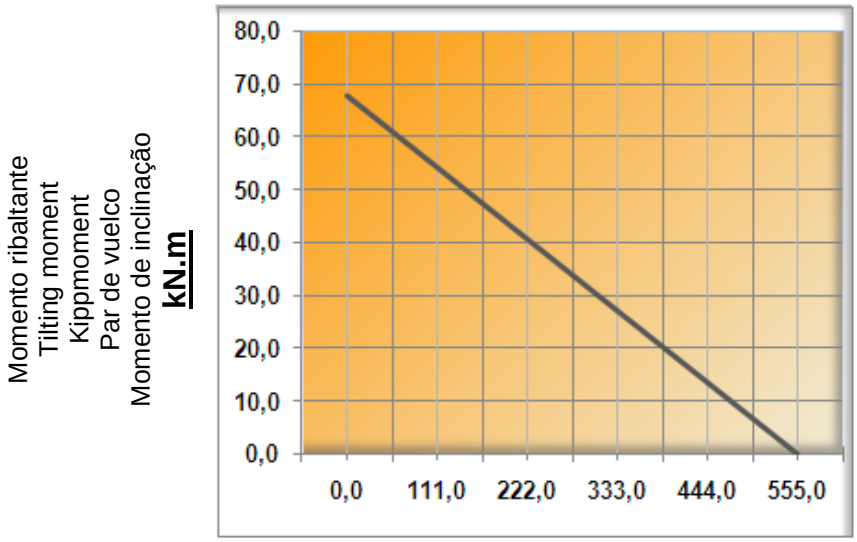

kN

Carico assiale statico / Static axial Load / Statische Achsiallast
Carga axial estática / Carga axial estatica

Curva del momento ribaltante *Tilting moment chart* Diagramm Kippmoment Curva del par de vuelco *Curva do momento de inclinação*
Assicurarsi di rimanere al di sotto della curva
Please be sure to remain under this curve
Achten Sie darauf, unterhalb dieser Kurve zu bleiben
Asegurarse de estar bajo esta curva
Assegurar-se de restar abaixo da curva

Versione opzionale *Option version* **Optionale Version** **Versiones opcionales** ***Versões opcionais***

ZT14 - 85 - 25H - R

Gioco zero *Zero backlash* **Kein Spiel** **Sin juego** ***Gioco Zero***

Prestazioni / Performance / Leistung / Prestaciones / Prestações					
Coppia nominale	*Nominal Torque*	Nenndrehmoment	Par nominal	*Torque nominal*	6,4 kNm
Coppia Massima	*Max Torque*	Max. Drehmoment	Par máximo	*Torque máximo*	8,0 kNm

ST14 - 85 - 25H - R / ZT14 - 85 - 25H - R

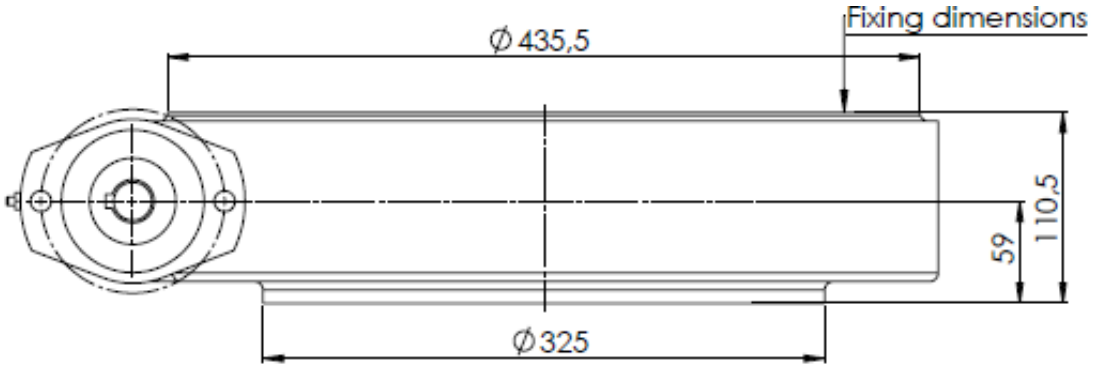

73 kg

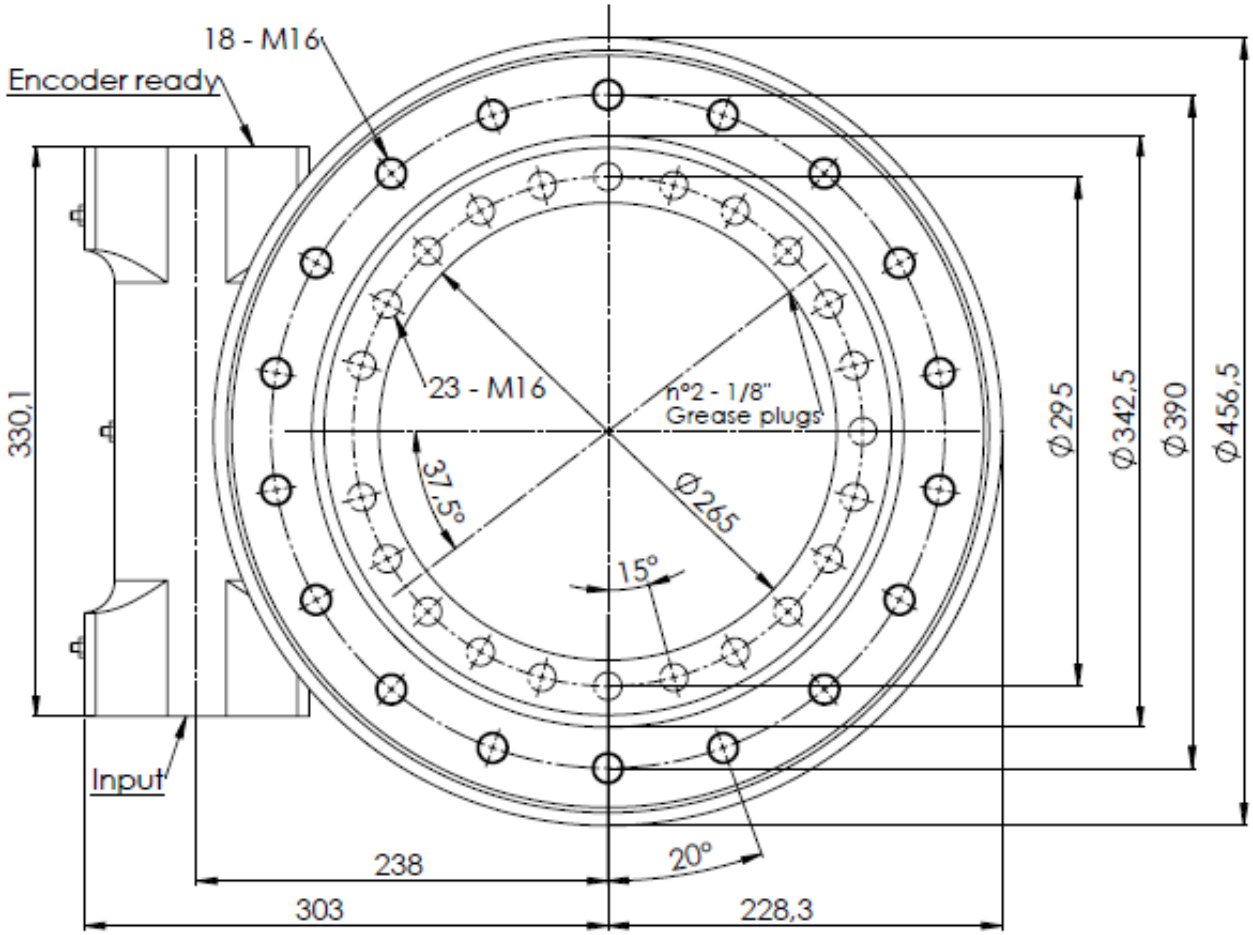

Input dimensions

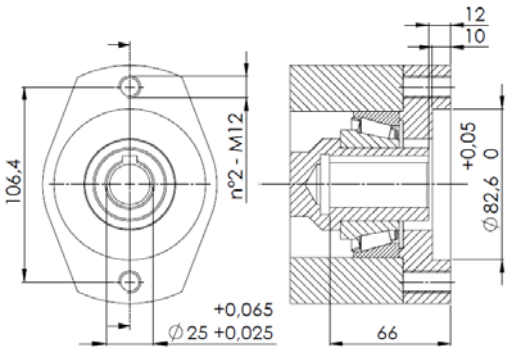

Encoder Ready

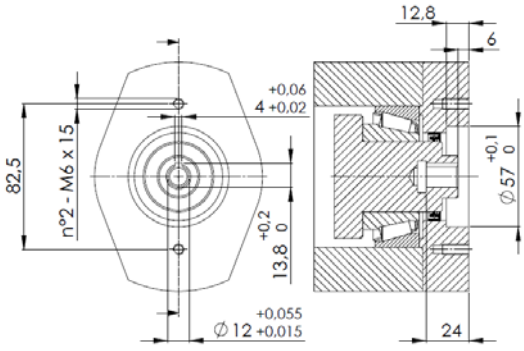

Fixing dimensions

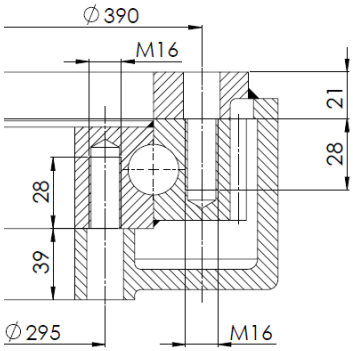

Prestazioni *Performance* **Leistung** **Prestaciones** ***Prestações***

ST17 - 102 - 25H - R

Modello standard *Standard version* *Standard version* **Modelo estándar** ***Modelo standard***

Prestazioni / *Performance* / *Leistung* / Prestaciones / *Prestações*									
Rapporto *Ratio* Übersetzung Relación de reducción *Redução*	Coppia nominale *Nominal Torque* Nenndreh moment Par nominal *Torque nominal*	Coppia massima *Max Torque* Max. Drehmoment Par máximo *Torque máximo*	Coppia di stallo *Holding Torque* Haltemoment Par de mantenimiento *Torque de inclinação*	Momento ribaltante max *Max tilting moment* Max. Kippmoment Par de vuelco máximo *Pico de torque*	Carico assiale dinamico max *Max dynamic axial load* Max. dynamische Achsiallast Carga axial dinámica máxima *Carga axial dinâmica máxima*	Carico radiale dinamico max *Max dynamic radial load* Max. dynamische Radiallast Carga radial dinámica máxima *Carga radial dinâmica máxima*	Carico assiale statico *Static axial load* Statische Achsiallast Carga axial estática *Carga axial estatica*	Carico radiale statico *Static radial load* Staitsche Radiallast Carga radial estática *Carga radial estatica*	Rendimento *Efficiency* Wirkungsgrad Rendimiento *Rendimento*
102	10,0 kNm	13,0 kNm	72,3 kNm	135,6 kNm	234,4 kN	205,1 kN	976,8 kN	390 kN	40%

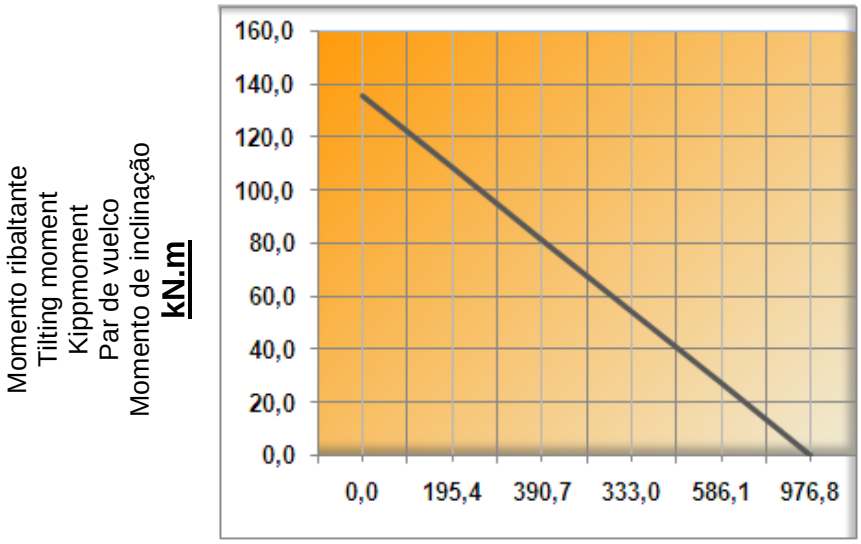

kN

Carico assiale statico / Static axial Load / Statische Achsiallast
Carga axial estática / Carga axial estatica

Curva del momento ribaltante ***Tilting moment chart*** **Diagramm Kippmoment** **Curva del par de vuelco** ***Curva do momento de inclinação***
Assicurarsi di rimanere al di sotto della curva
Please be sure to remain under this curve
Achten Sie darauf, unterhalb dieser Kurve zu bleiben
Asegurarse de estar bajo esta curva
Assegurar-se de restar abaixo da curva

ST17 - 102 - 25H - R

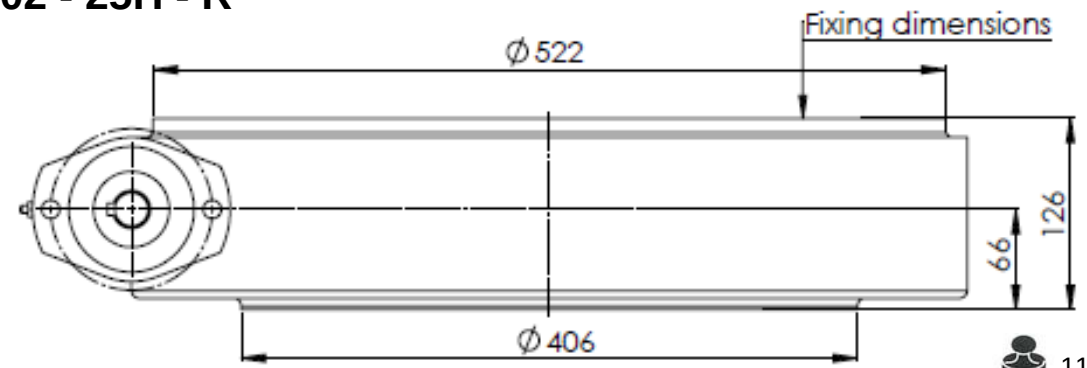

110 kg

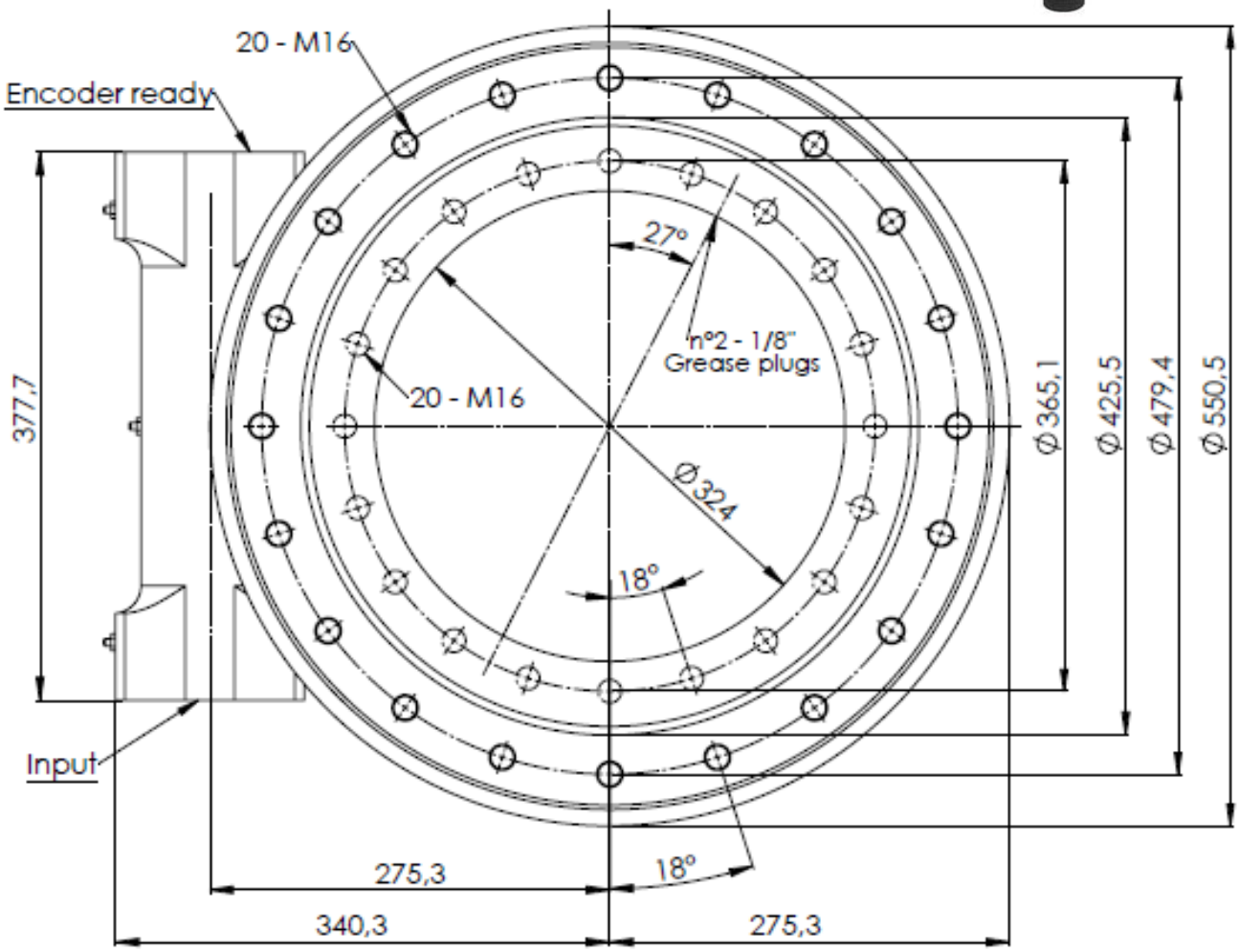

Input dimensions

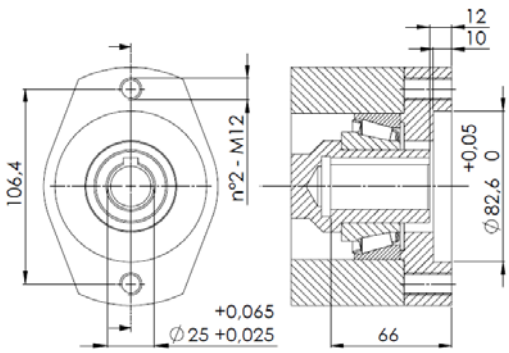

Encoder Ready

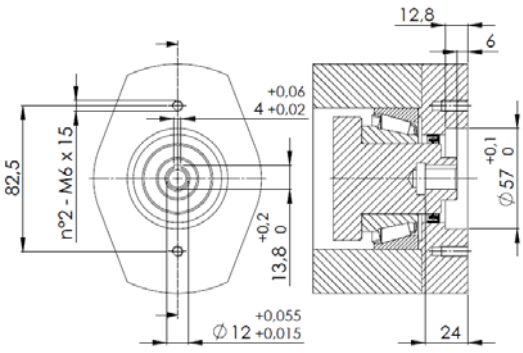

Fixing dimensions

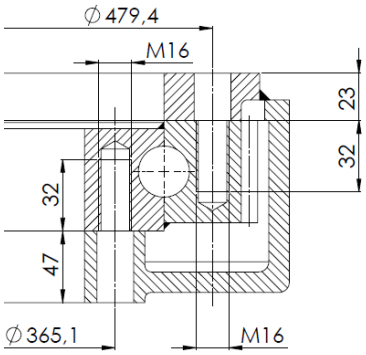

Prestazioni *Performance* **Leistung** **Prestaciones** ***Prestações***

ST21 - 125 - 25H - R

Modello standard *Standard version* *Standard version* **Modelo estándar** ***Modelo standard***

Prestazioni / *Performance* / *Leistung* / Prestaciones / *Prestações*									
Rapporto *Ratio* Übersetzung Relación de reducción *Redução*	Coppia nominale *Nominal Torque* Nenndreh moment Par nominal *Torque nominal*	Coppia massima *Max Torque* Max. Drehmoment Par máximo *Torque máximo*	Coppia di stallo *Holding Torque* Haltemoment Par de mantenimiento *Torque de inclinação*	Momento ribaltante max *Max tilting moment* Max. Kippmoment Par de vuelco máximo *Pico de torque*	Carico assiale dinamico max *Max dynamic axial load* Max. dynamische Achsiallast Carga axial dinámica máxima *Carga axial dinâmica máxima*	Carico radiale dinamico max *Max dynamic radial load* Max. dynamische Radiallast Carga radial dinámica máxima *Carga radial dinâmica máxima*	Carico assiale statico *Static axial load* Statische Achsiallast Carga axial estática *Carga axial estatica*	Carico radiale statico *Static radial load* Staitsche Radiallast Carga radial estática *Carga radial estatica*	Rendimento *Efficiency* Wirkungsgrad Rendimiento *Rendimento*
125	15,0 kNm	18,0 kNm	105,8 kNm	203,4 kNm	383,6 kN	335,7 kN	1598,5 kN	639,4 kN	40%

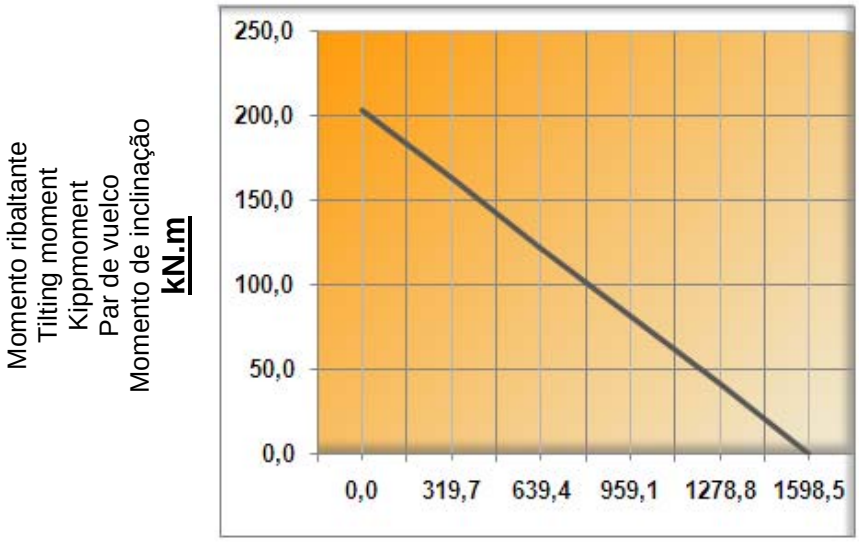

Carico assiale statico / Static axial Load / Statische Achsiallast
Carga axial estática / Carga axial estatica

Curva del momento ribaltante *Tilting moment chart* Diagramm Kippmoment Curva del par de vuelco *Curva do momento de inclinação*
Assicurarsi di rimanere al di sotto della curva
Please be sure to remain under this curve
Achten Sie darauf, unterhalb dieser Kurve zu bleiben
Asegurarse de estar bajo esta curva
Assegurar-se de restar abaixo da curva

ST21 - 125 - 25H - R

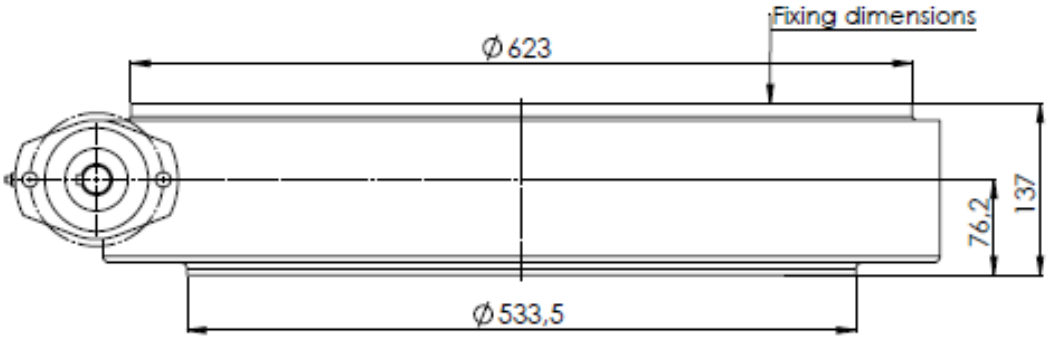

158 kg

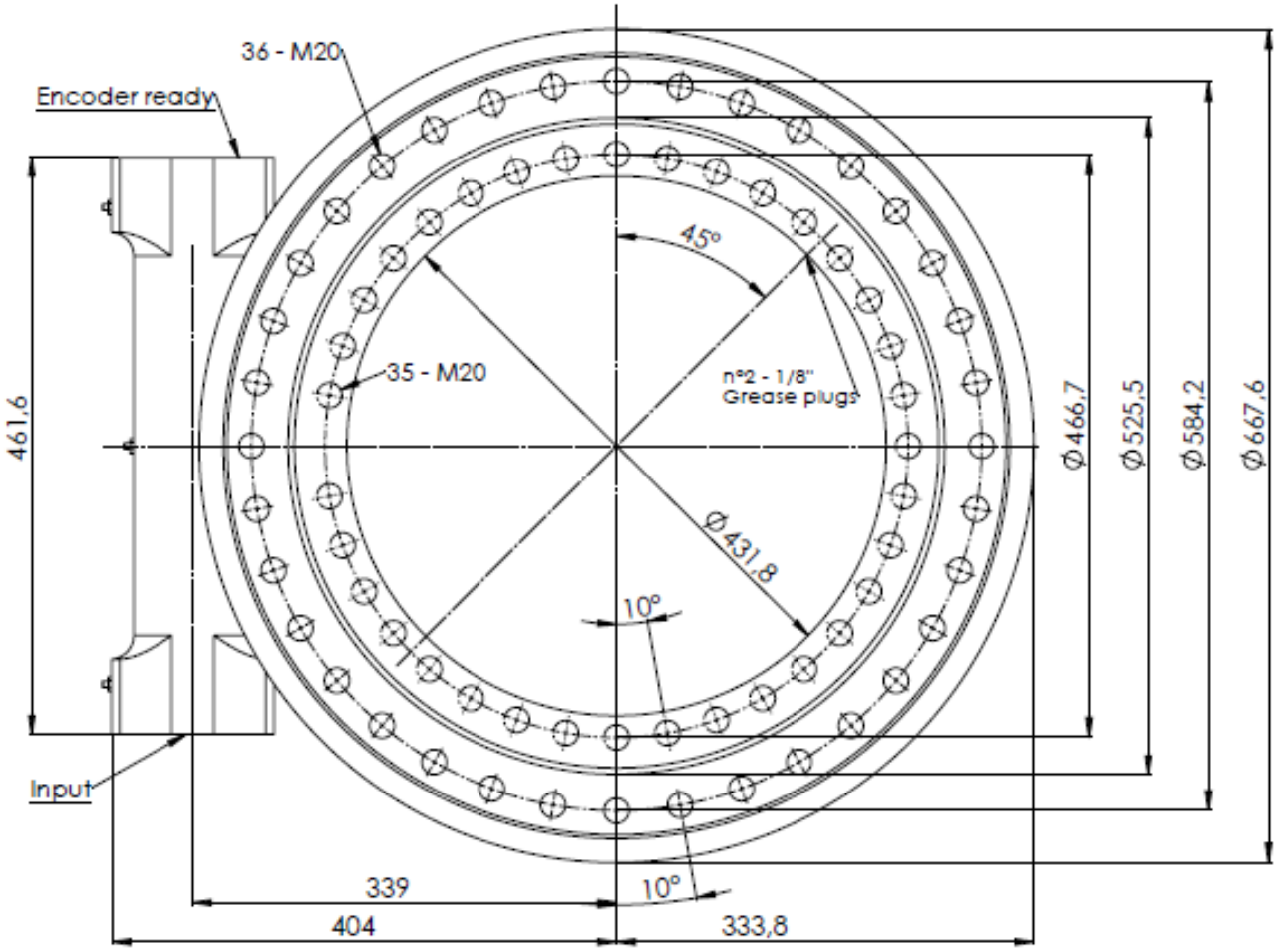

Input dimensions

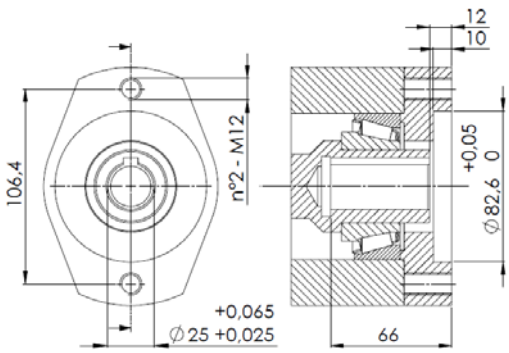

Encoder Ready

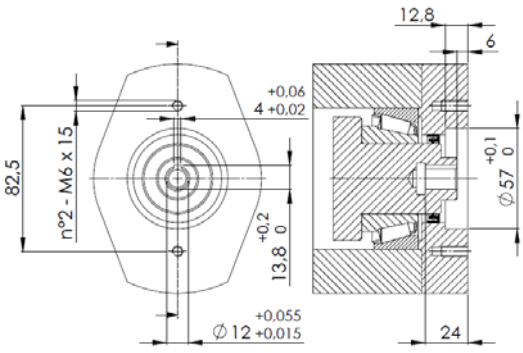

Fixing dimensions

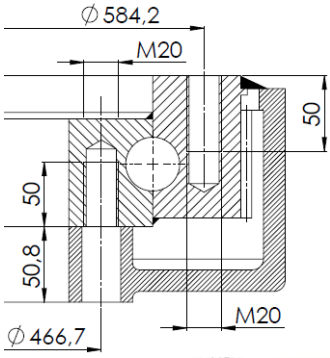

Prestazioni | ***Performance*** | **Tedesco** | **Spagnolo** | ***Portoghese***

ST25 - 150 - 25H - R

Modello standard | ***Standard version*** | **Tedesco** | **Spagnolo** | **Portoghese**

Prestazioni / *Performance* / *Leistung* / Prestaciones / *Prestações*									
Rapporto *Ratio* Übersetzung Relación de reducción *Redução*	Coppia nominale *Nominal Torque* Nenndreh moment Par nominal *Torque nominal*	Coppia massima *Max Torque* Max. Drehmoment Par máximo *Torque máximo*	Coppia di stallo *Holding Torque* Haltemoment Par de mantenimiento *Torque de inclinação*	Momento ribaltante max *Max tilting moment* Max. Kippmoment Par de vuelco máximo *Pico de torque*	Carico assiale dinamico max *Max dynamic axial load* Max. dynamische Achsiallast Carga axial dinámica máxima *Carga axial dinâmica máxima*	Carico radiale dinamico max *Max dynamic radial load* Max. dynamische Radiallast Carga radial dinámica máxima *Carga radial dinâmica máxima*	Carico assiale statico *Static axial load* Statische Achsiallast Carga axial estática *Carga axial estatica*	Carico radiale statico *Static radial load* Staitsche Radiallast Carga radial estática *Carga radial estatica*	Rendimento *Efficiency* Wirkungsgrad Rendimiento *Rendimento*
150	18,0 kNm	20,0 kNm	158,3 kNm	271,1 kNm	590 kN	472 kN	2360 kN	994 kN	40%

Momento ribaltante
Tilting moment
Kippmoment
Par de vuelco
Momento de inclinação
kN.m

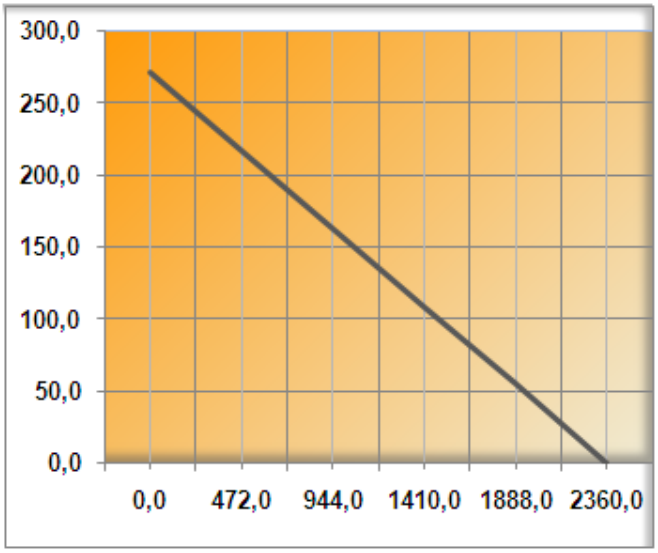

kN
Carico assiale statico / Static axial Load / Statische Achsiallast
Carga axial estática / Carga axial estatica

Curva del momento ribaltante ***Tilting moment chart*** **Diagramm Kippmoment** **Curva del par de vuelco** ***Curva do momento de inclinação***
Assicurarsi di rimanere al di sotto della curva
Please be sure to remain under this curve
Achten Sie darauf, unterhalb dieser Kurve zu bleiben
Asegurarse de estar bajo esta curva
Assegurar-se de restar abaixo da curva

ST25 - 150 - 25H - R

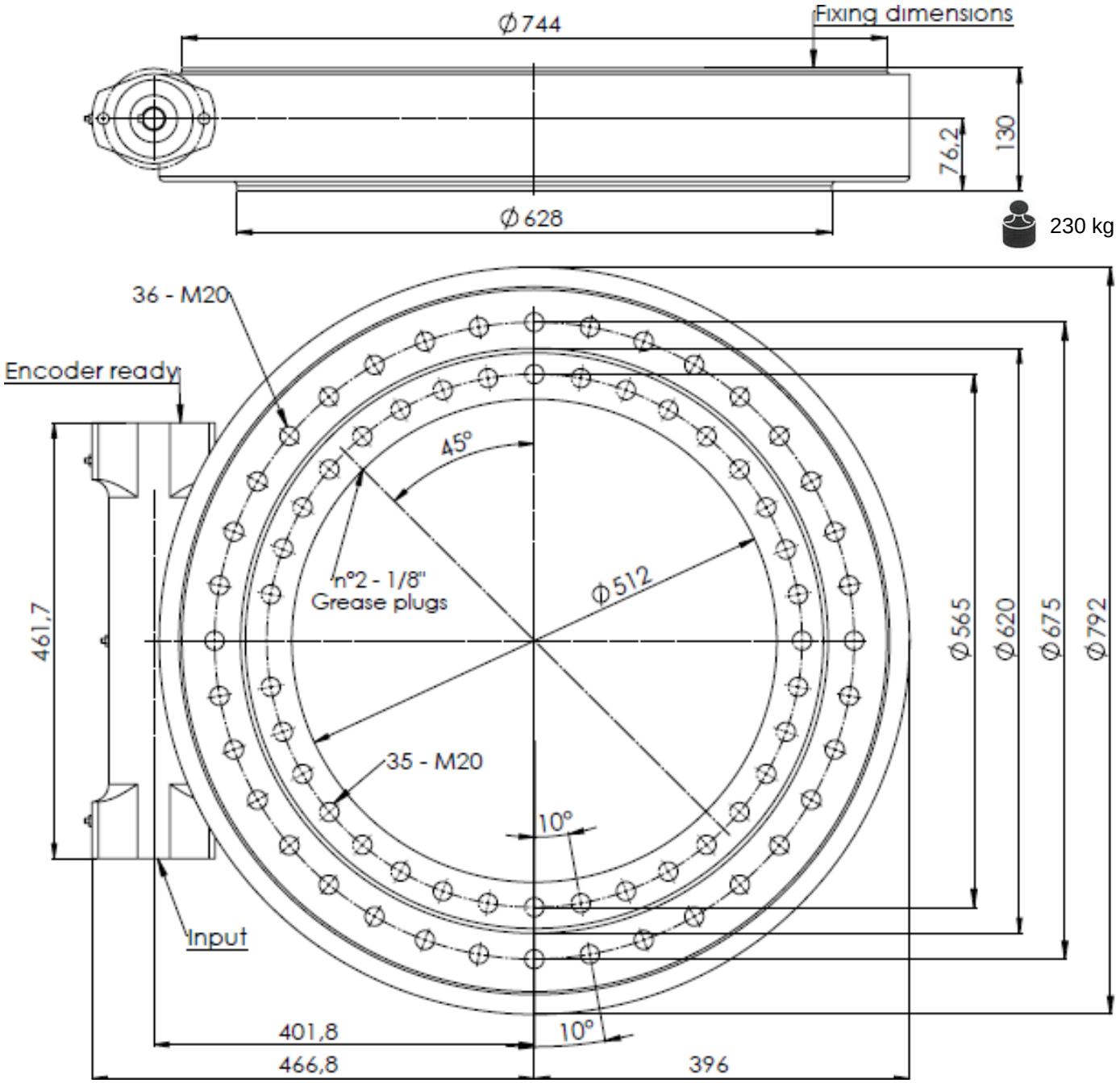

Input dimensions

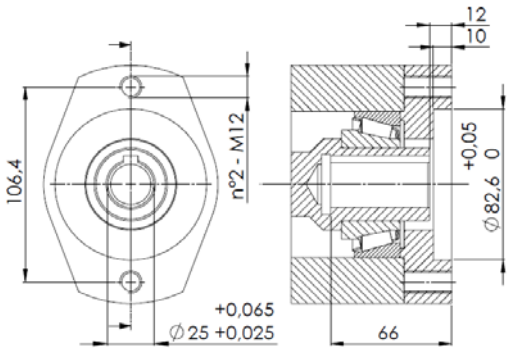

Encoder Ready

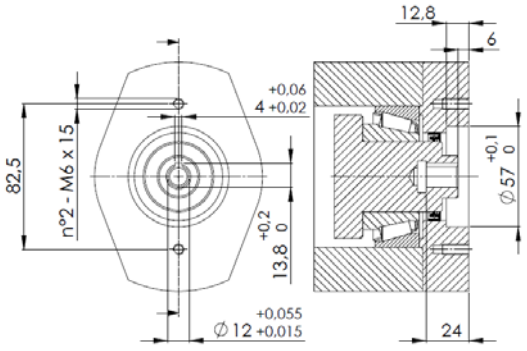

Fixing dimensions

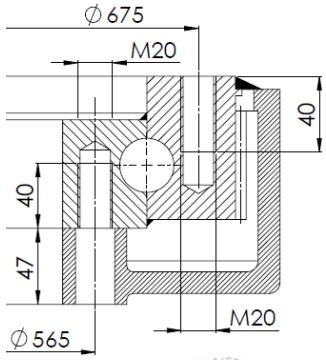

TRANSTECNO™

THE MODULAR GEARMOTOR

HEADQUARTERS

TRANSTECNO SRL
Via Caduti di Sabbiuno, 11 D/E
40011 Anzola Emilia (BO) ITALY
Tel. +39.051.6425811
Fax +39.051.734943
info@transtecno.com
www.transtecno.com

MANUFACTURING PLANT

HANGZHOU TRANSTECNO
POWER TRANSMISSIONS CO; LTD
26, No.1 Street
Hangzhou Economic
& Technological
Development Area
Hangzhou, CHINA
Tel. +86.571.86921603
Fax +86.571.86921810
info-china@transtecno.com
www.transtecno.cn

SALES OFFICES & WAREHOUSES

GEARTECNO ITALIA SRL
Via Ferrari, 27/11
41043 Fraz. Corlo, Formigine (MO)
ITALY
Tel. +39.059.557522
Fax +39.059.557439
info@geartecno.com
www.geartecno.com

GEARTECNO HOLLAND B.V.
De Stuwdam 43
ind. terrein Wieken/Vinkenhoef
3815 KM Amersfoort
THE NETHERLANDS
Tel. +31.(0)33.4519505
Fax +31.(0)33.4519506
info@geartecno.nl
www.geartecno.nl

SALES OFFICES

SALES OFFICE GERMANY
Schonebeck 99
D-48329 Havixbeck
GERMANY
Tel. +49.(0)2534.644425
Mobile +49.(0)179.1298682
Fax +49.(0)2534.645875
germanoffice@transtecno.com

SALES OFFICE BRAZIL
Rua Vicente da Fontoura
2547/404
Cep. 90640-003
PORTO ALEGRE - RS - BRASIL
tel. +55.51.3251.5447
Fax +55.51.3251.5447
braziloffice@transtecno.com
www.transtecno.com.br

SALES OFFICE OCEANIA
Unit 7, 387-393 Old Geelong
Road, Hoppers Crossing,
Victoria 3029
AUSTRALIA
tel. +61.03.9369.9774
Mobile +61.0438.060.997
Fax +61.03.9369.9775
oceaniaoffice@transtecno.com

SALES OFFICE SPAIN
C/Major, Nr.1
17256 Fontclara SPAIN
spainoffice@trasntecno.com
www.transtecno.es